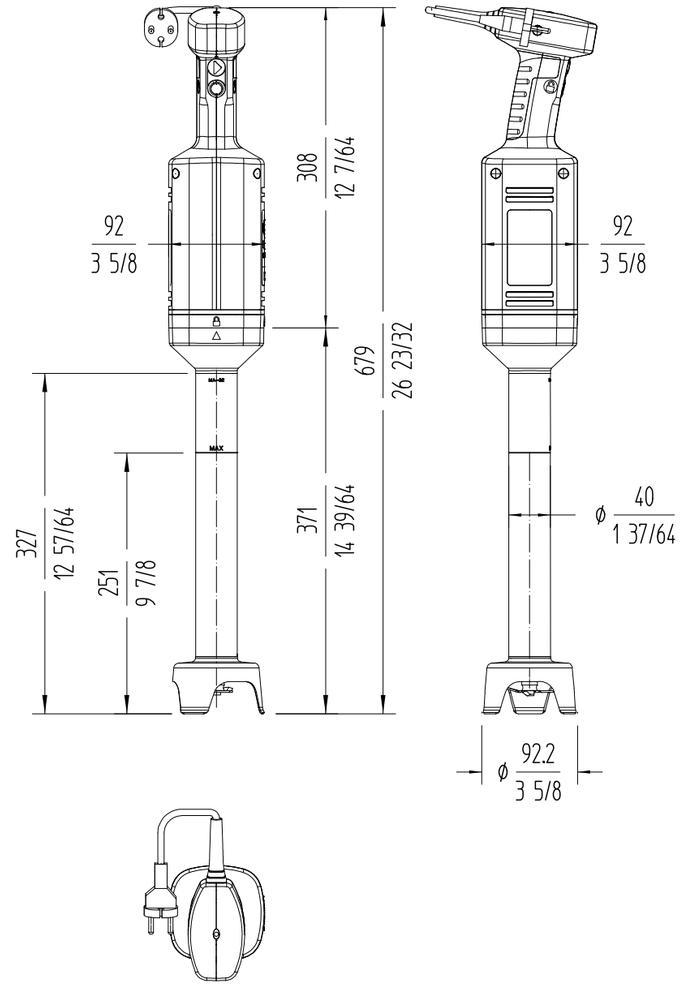

1	Cambio tamaño cota	11/02/2020
Nº	DESCRIPCION MODIFICACION	FECHA

	Fecha	Nombre	TOL. GENERALES DE MECANIZADO PARA COTAS SIN TOLERANCIA	SAMMIC S.L.		
Realizado	11/02/2020	KARLOS				
V.°B.°			2000 > 1500 -> ±2 1500 > 750 -> ±1 750 > 100 -> ±0.5 100 > 1 -> ±0.2			
ESCALA	1:6			Nº de PLANO 2956694	REV. 1	VER. 0

DESCRIPCION FICHA TRITURADOR XM-32	CODIGO 2956694
MAQUINA MAQUINA	PROYECTO_MODELO