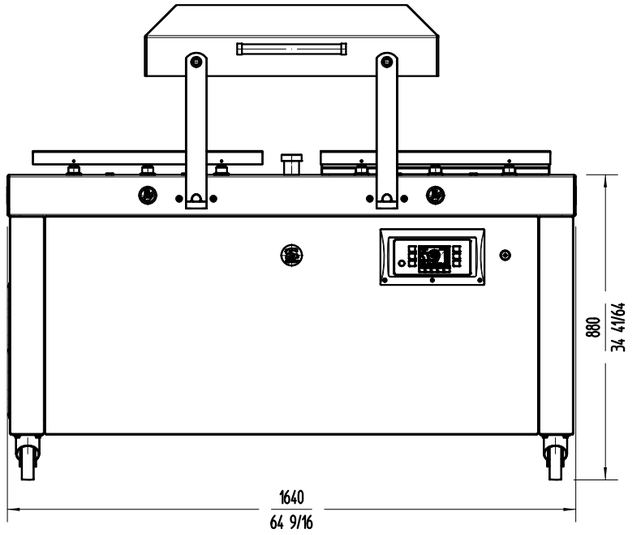

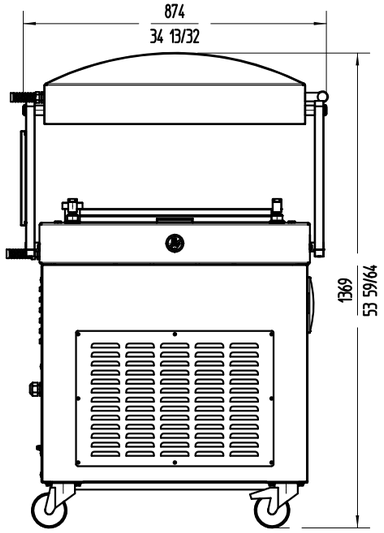

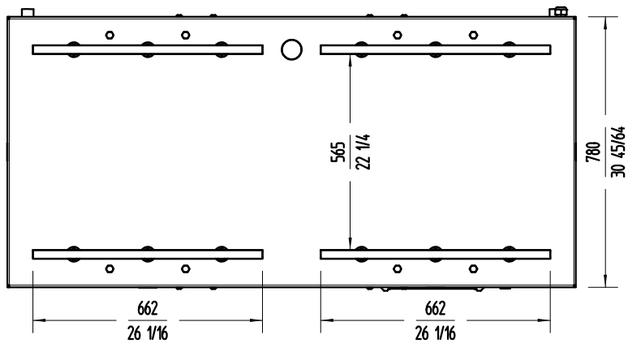

Nº	DESCRIPCION MODIFICACION	FECHA

	Fecha	Nombre	TOL. GENERALES DE MECANIZADO PARA COTAS SIN TOLERANCIA	SAMMIC S.L.		
Realizado	15/11/2016	IMU				
V.°B.°			2000 > 1500 -> ±2 1500 > 750 -> ±1 750 > 100 -> ±0.5 100 > 1 -> ±0.2			
ESCALA	1:18			Nº de PLANO 2953339	REV. 0	VER. 0

DESCRIPCION FICHA ENVASADORA SU-6000	CODIGO 0034011
MAQUINA MAQUINA	PROYECTO_MODELO SU-6000