

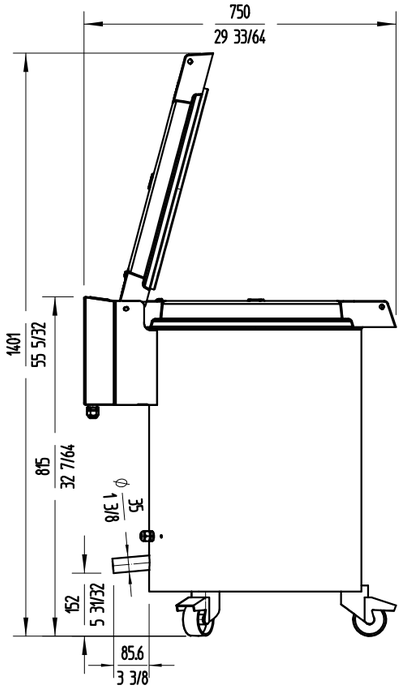

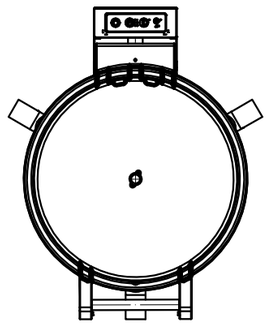

Nº	DESCRIPCION MODIFICACION	FECHA

	Fecha	Nombre	TOL. GENERALES DE MECANIZADO PARA COTAS SIN TOLERANCIA	SAMMIC S.L.		
Realizado	13/03/2018	IMU				
V.°B.°			2000 > 1500 -> ±2 1500 > 750 -> ±1 750 > 100 -> ±0.5 100 > 1 -> ±0.2			
ESCALA	1:15			Nº de PLANO 2956649	REV. 0	VER. 0

DESCRIPCION FICHA ESCURRIDORA ES-200	CODIGO 2956649
MAQUINA MAQUINA	PROYECTO_MODELO ES-200